科勒 KOHLER

# 巴尔顿节水型小便器

BARDON

# K-4960T-W

## 产品规格：

| 型号 | K-4960T-WER | K-4960T-WET |
|---|---|---|
| 来水口 | 后接来水式 | 上接来水式 |
| 高度(小便器) | 715 mm | |
| 宽度 | 475 mm | |
| 墙面至开口距离 | 360 mm | |
| 材料 | 釉面陶瓷 | |
| 冲水系统 | 直冲式 | |
| 平均用水量 | 1升 | |
| 适配产品 | 51mm N.P.S出水口、挂钩、进出水配件及落水 | |
| | K-8881T-C01-BN 灵锐小便感应器，K-8988T-C01/C03-CP/SC 帕蒂欧节水型1升小便感应器 | |
| | 另需购内径不小于9mm的不锈钢编织软管(科勒暂不提供) | 另需购K-2464T-NA配管 |

## 产品尺寸图：(单位：毫米)

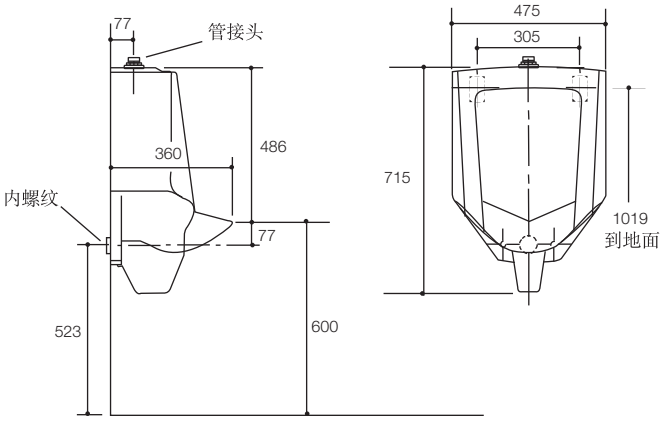


K-4960T-ET/WET

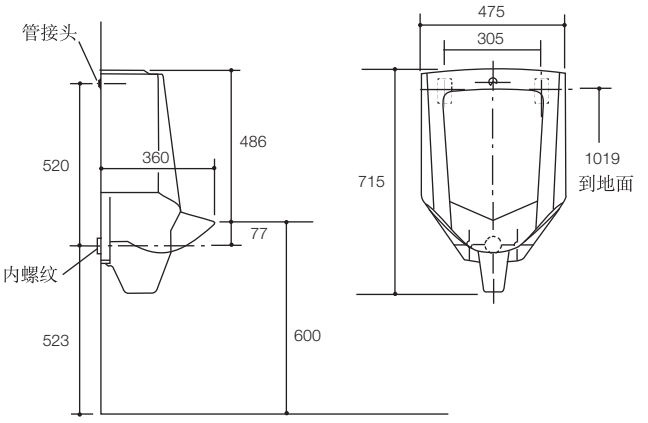


K-4960T-ER/WER