科勒 KOHLER®

海德丽100入墙式隐藏水箱及面板

HYDROTOWER

K-6284T-NA/6283T

产品规格：

型号	K-6284T-NA
产品描述	含固定支架
冲洗水量	3 升或6 升出厂预设，可调节
适用产品	K-8752T、K-18133T、K-18132T、K-17647T、K-19045T、K-18609T
包括配件	
水箱面板	K-6283T
备注	K-6283T 瑞舒隐藏水箱面板 提供亚光(-SC)和抛光(-CP)两种表面处理方式

产品尺寸图：(单位:毫米)

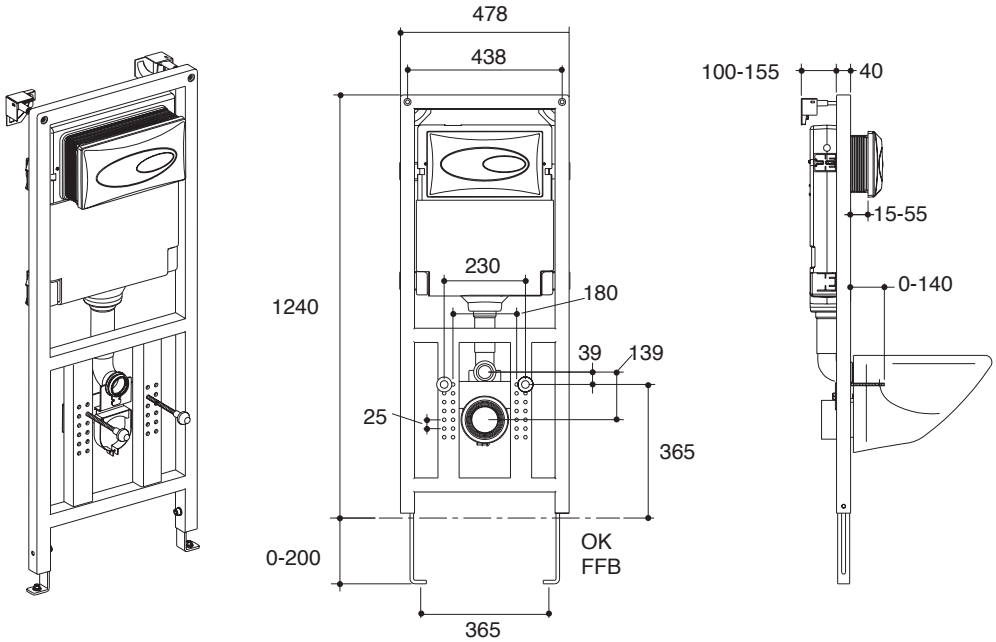

K-6284T-NA