科勒 KOHLER

星珀65cm落地支架

SYMBOL

K-18492T

产品规格：

型号	表面处理	备注
K-18492T	抛光镀铬(-CP)	可搭配K-18486T-4 星珀落地式浴缸花洒龙头

产品尺寸图：(单位:毫米)

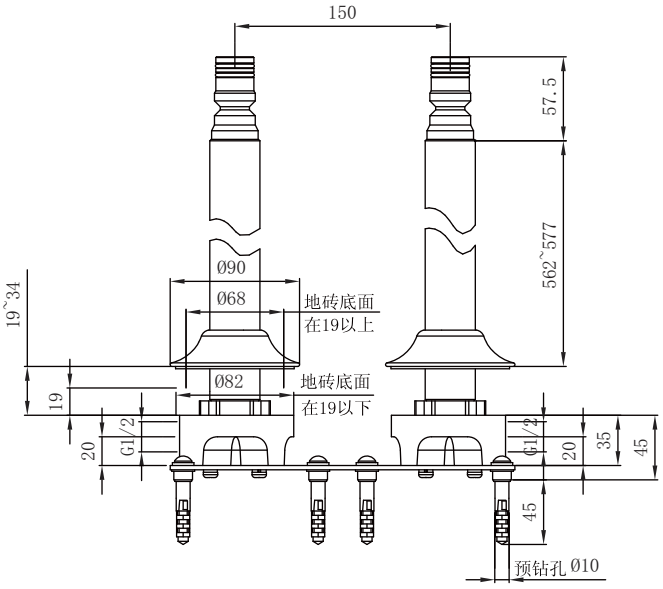

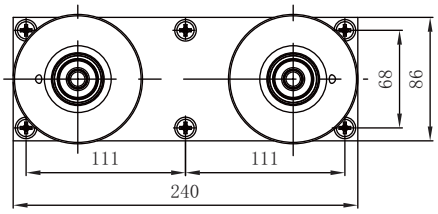

K-18492T