科勒 KOHLER

纳帝奥入墙式双花洒龙头

NATEO™

K-18444T

产品规格：

型号	把手	包括配件	表面处理	备注
K-18444T-4	金属	热带雨林8″平面花洒、面板、阀芯、天花板垂直安装花洒臂、装饰罩、单功能手持花洒、把手、分水器、墙面连接器、软管、花洒托架	抛光镀铬（-CP）	最佳工作水压：3公斤

产品尺寸图：（单位：毫米）

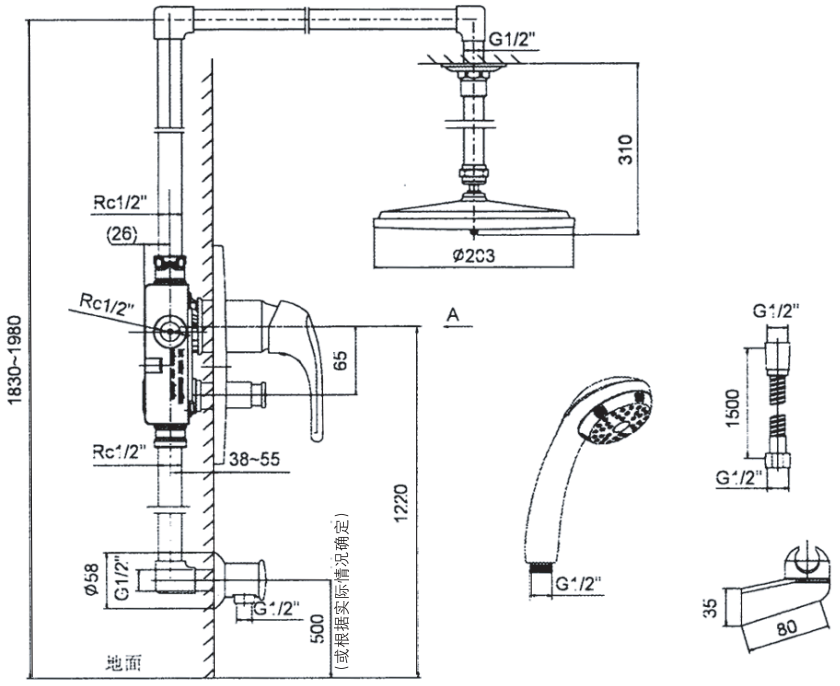

K-18444T