科勒 KOHLER®

飘瑞诗入墙式双花洒龙头

PURIST™

K-10147T-3/K-10147T-4

产品规格：

型号	把手	包括配件	表面处理	备注
K-10147T-3	(-3)十字型把手	包括40mm大流量阀芯、面板、把手、热带雨林9"平面花洒、花洒臂、装饰罩、分水器、墙面连接器、花洒托架、多功能手持花洒、软管；PVD产品中使用豪华多功能手持花洒	抛光镀铬(-CP) 拉丝豪华金(-BGD) 抛光豪华金(-PGD)	最佳工作水压：3公斤
K-10147T-4	(-4)杆型把手			
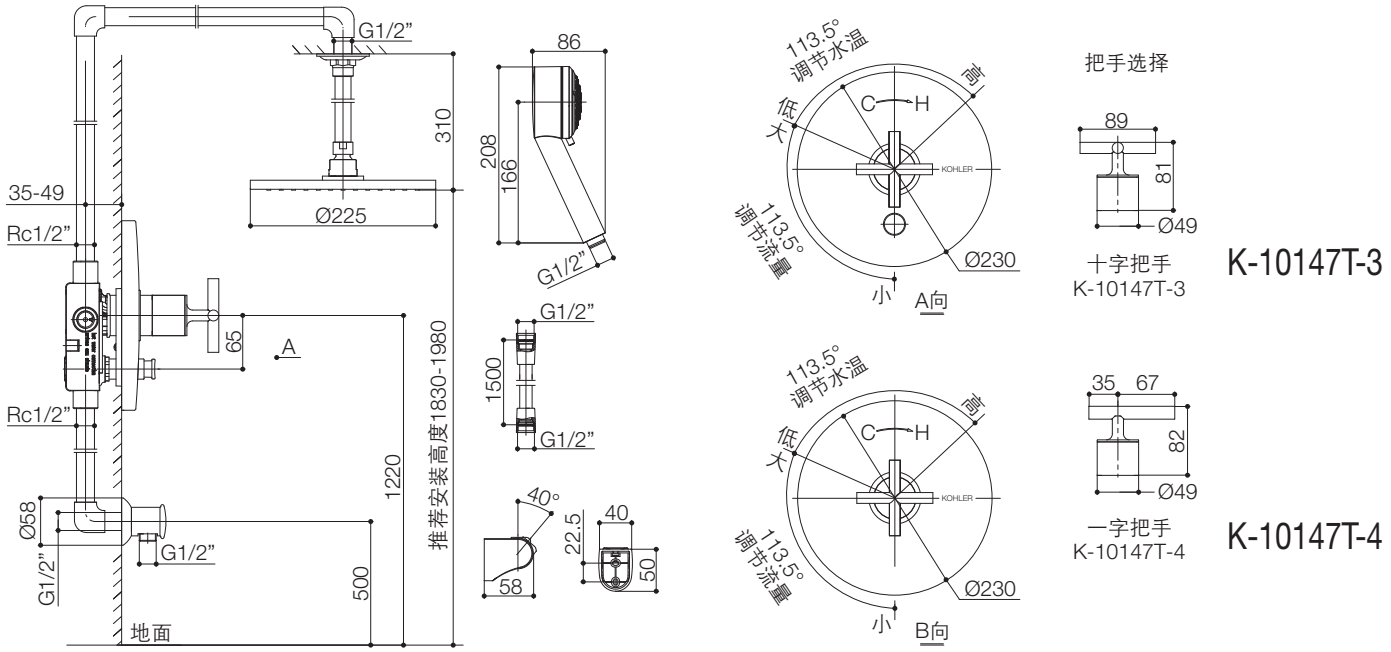
产品尺寸图：(单位:毫米)